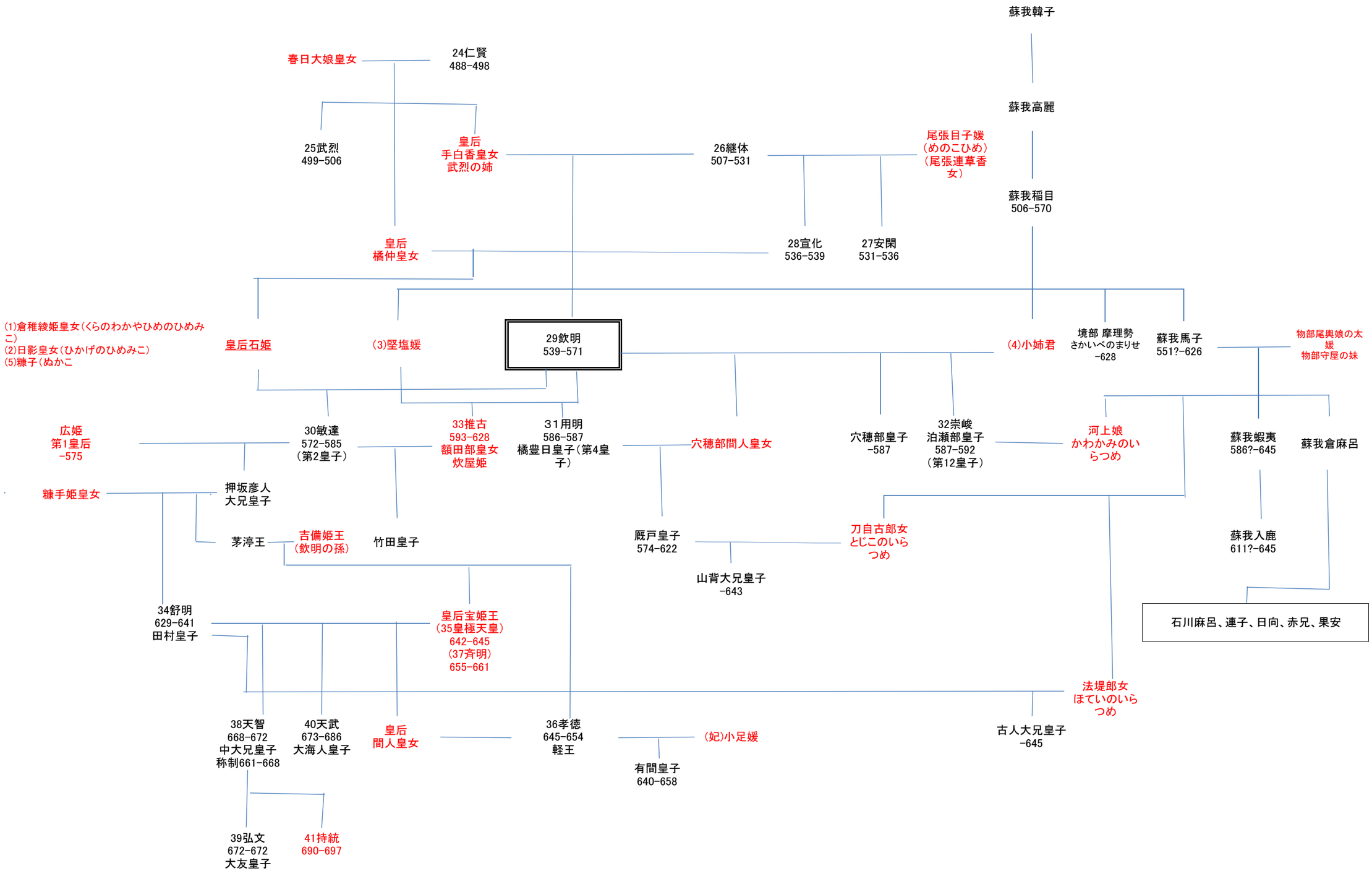天皇の一覧　https://ja.wikipedia.org/wiki/%E5%A4%A9%E7%9A%87%E3%81%AE%E4%B8%80%E8%A6%A7#%E6%AD%B4%E4%BB%A3%E5%A4%A9%E7%9A%87%E4%B8%80%E8%A6%A7